Andes

T-shirt

Patroondelen / Pièces du patron / Pattern pieces / Schnittteile:

- **A** voorpand boven / devant haut / Top front panel / oberes Vorderteil
- **B** voorpand onder / devant bas / bottom front panel / Rückenteil
- **C** rugpand / dos / back panel / Rückenteil
- **D** mouw / manche / sleeve / Ärmel
- **E** zak / poche / pocket / Tasche
- **F** halsboord / liseré d'encolure / neck trim / Halsbündchen
- **G** mouwboord / bord manchette / cuff / Ärmelbündchen

Patroonschema / Schéma du Patron / Pattern Diagram / Übersichtsplan zum Zusammenkleben

1	2	3	4	5	6
7	8	9	10	11	12
13	14	15	16	17	18
19	20	21	~~22~~	~~23~~	~~24~~
25	26	27			

Controlevierkant / Carré de controle / Test square / Kontrollquadrat

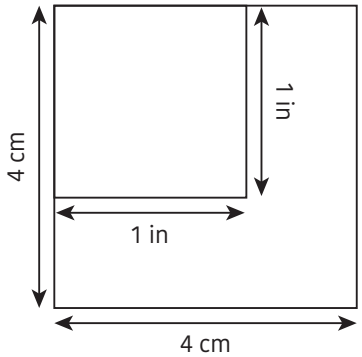

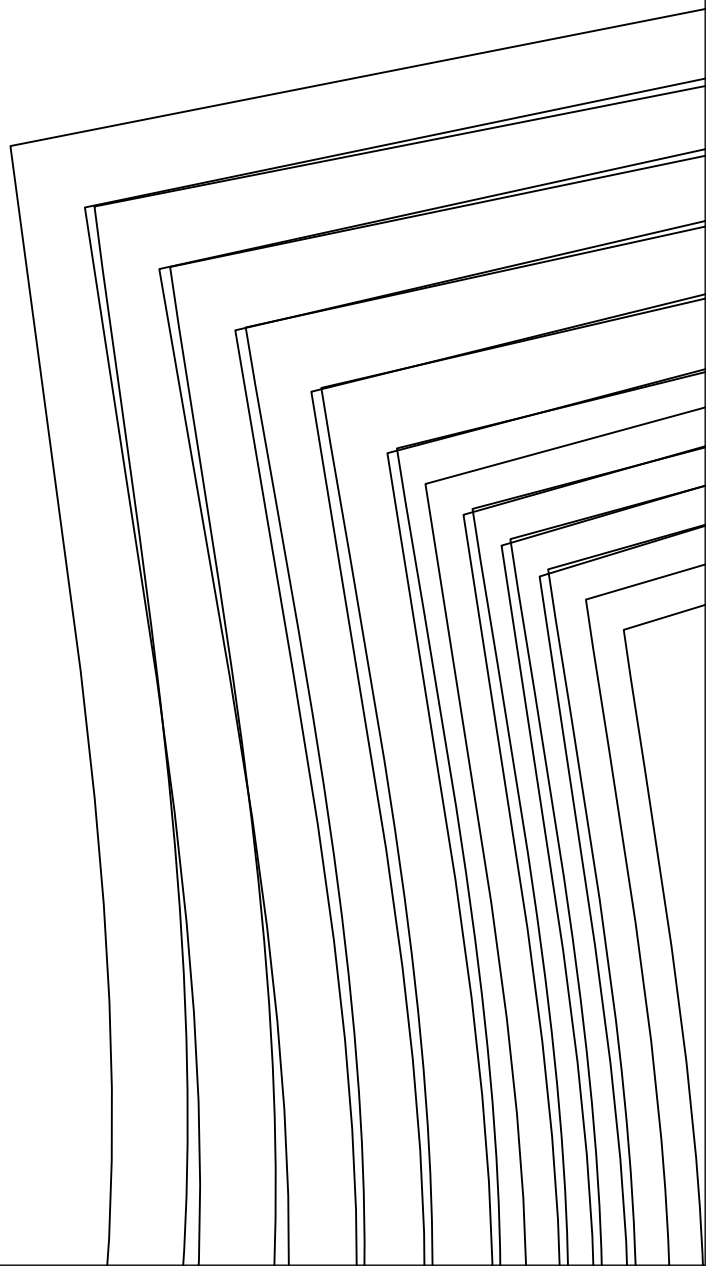

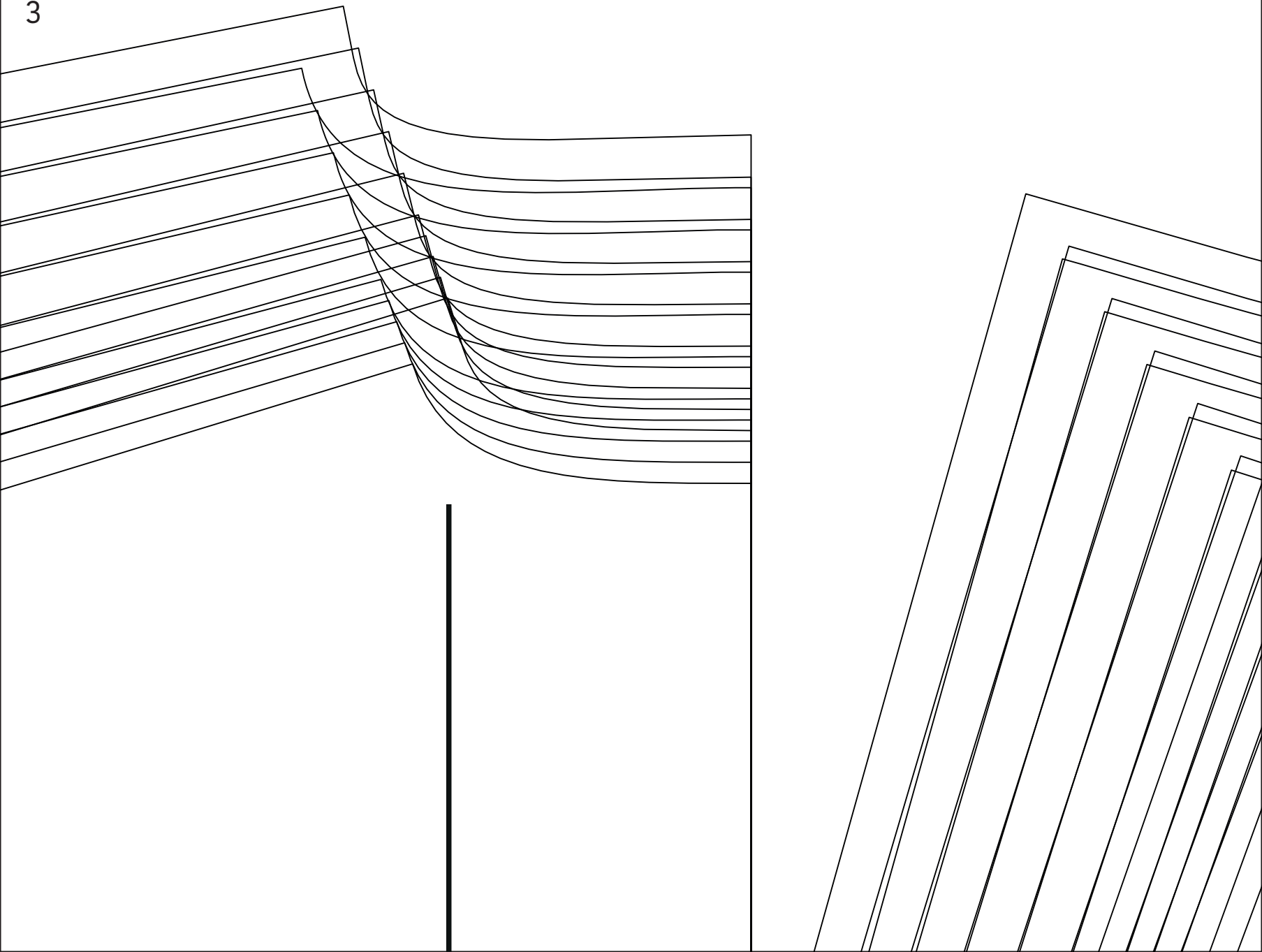

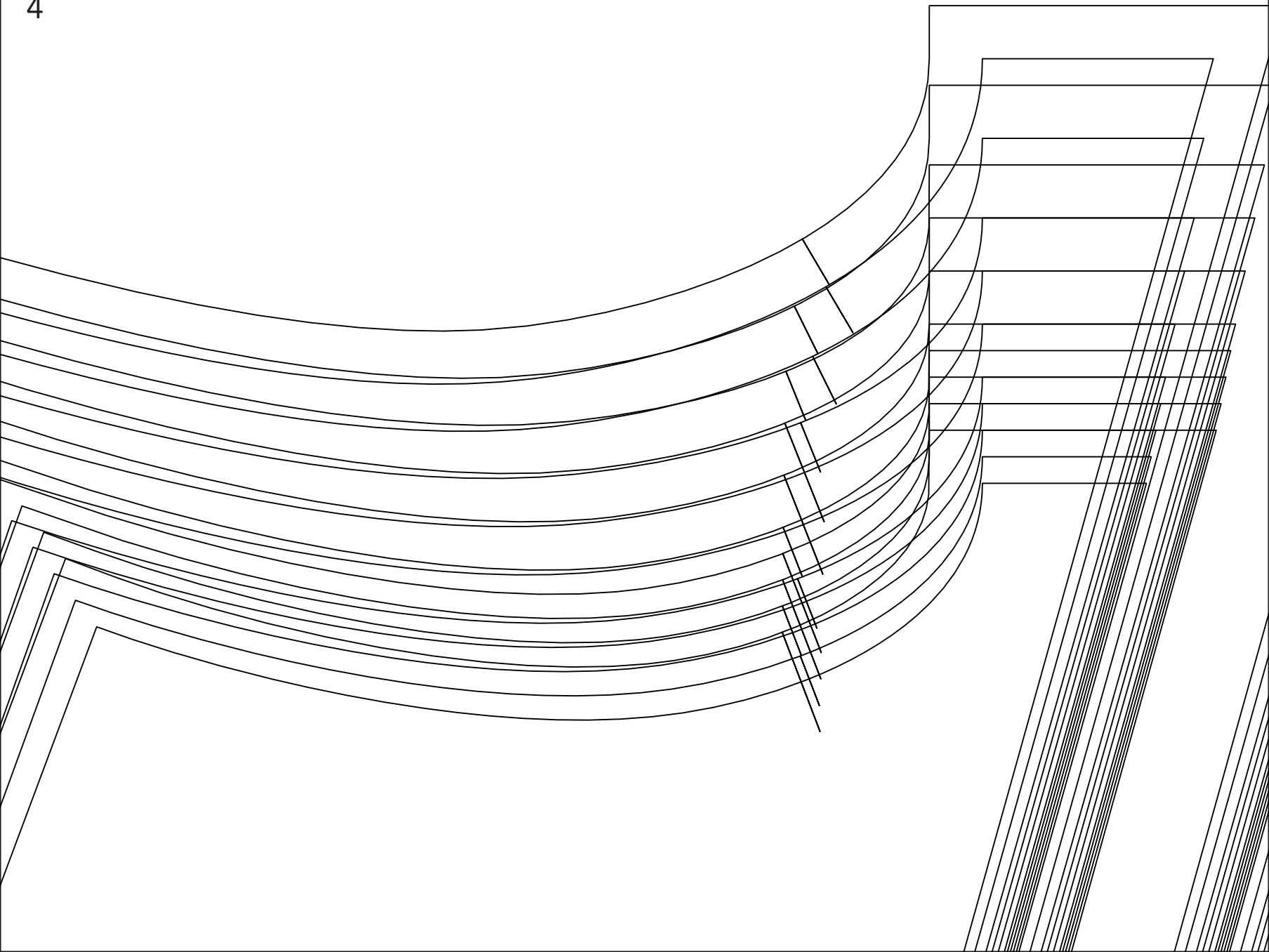

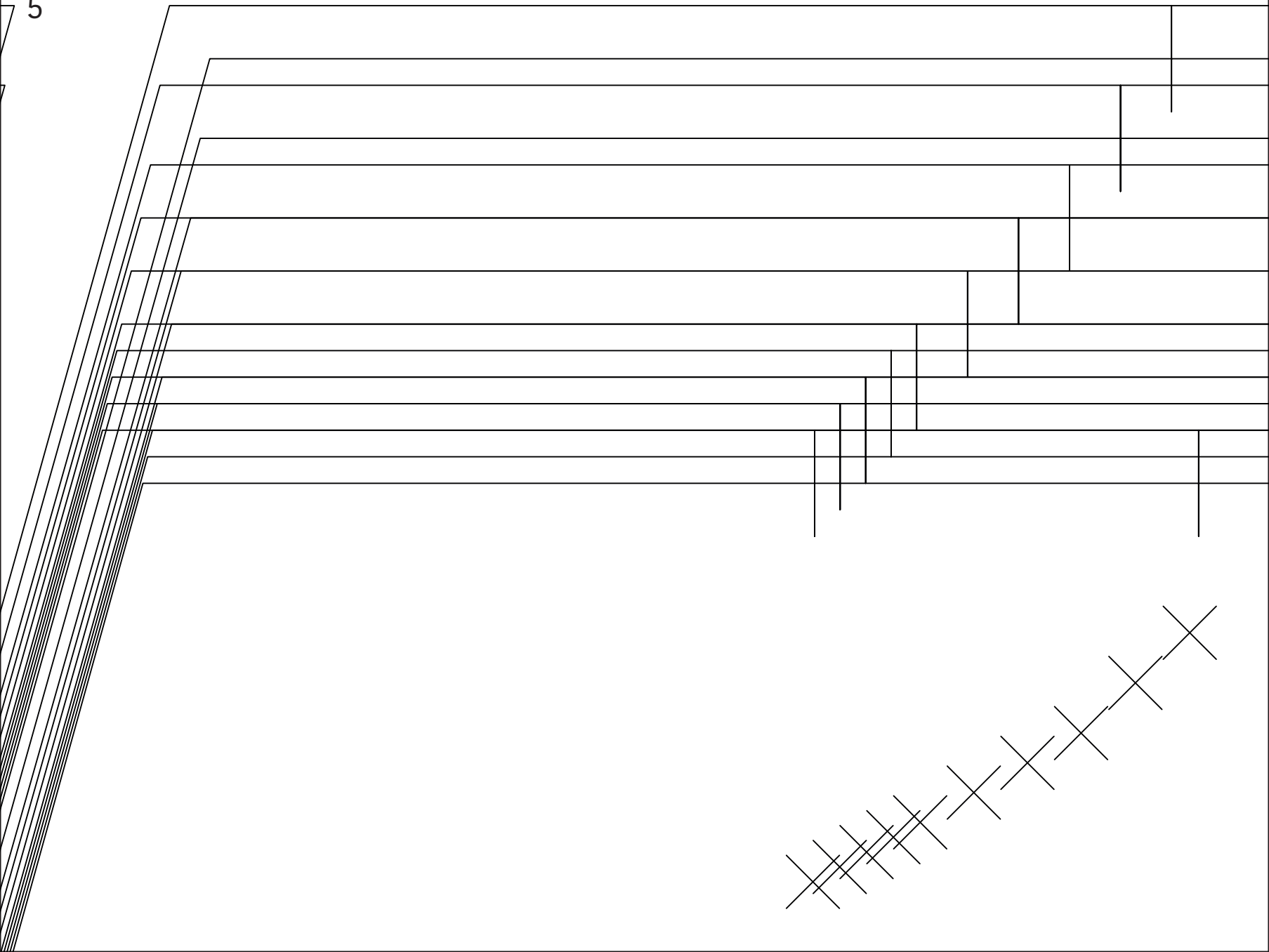

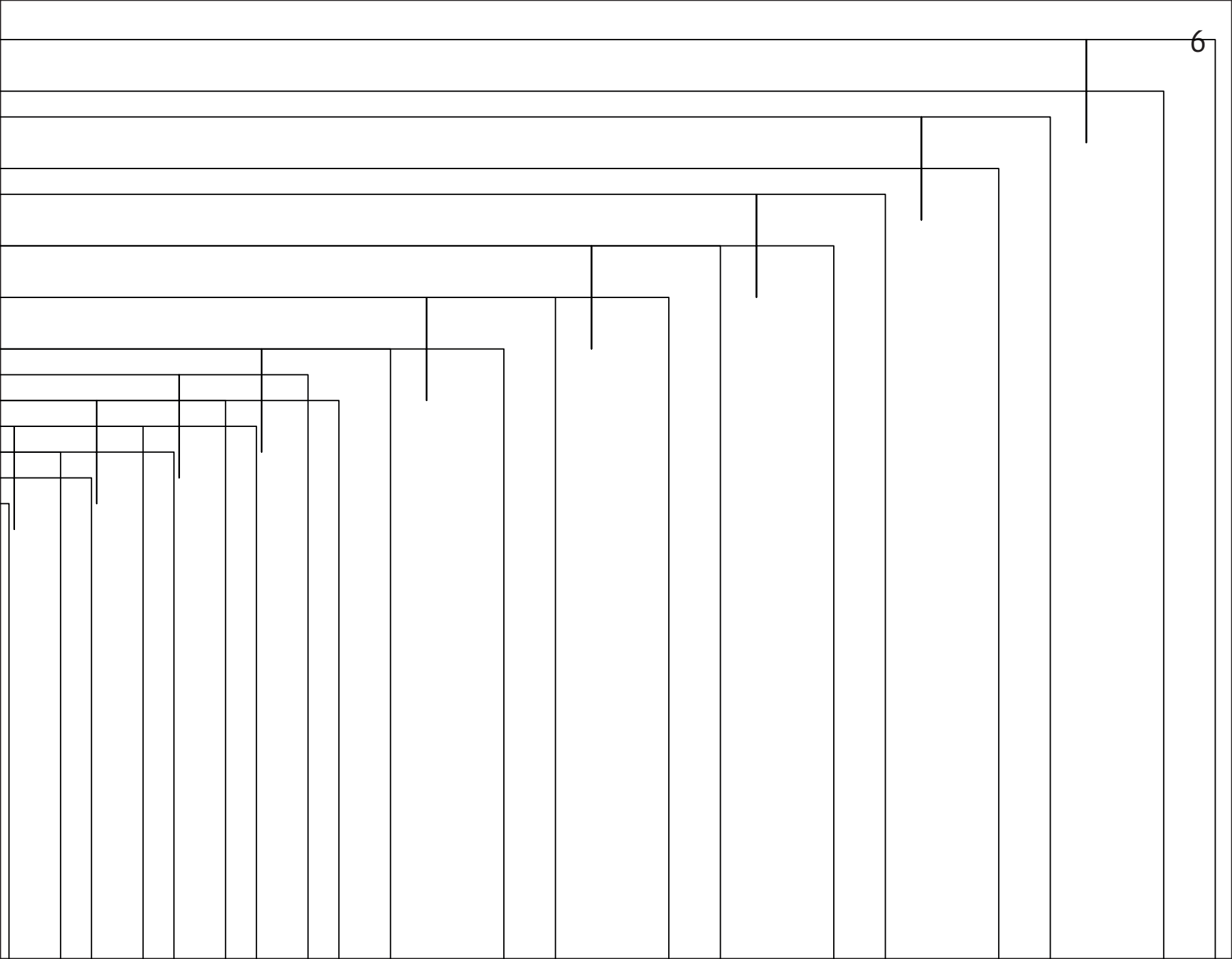
6

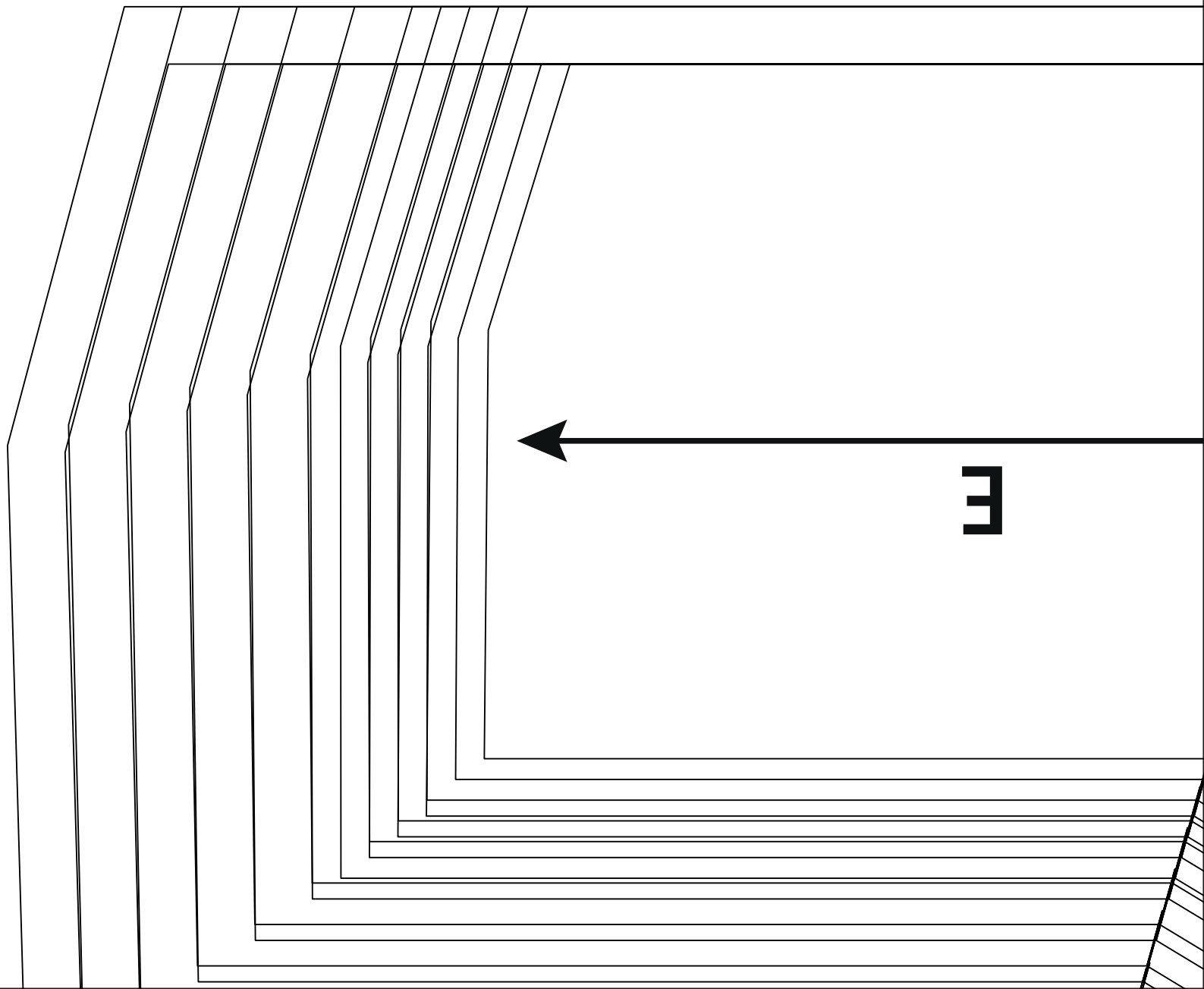
E

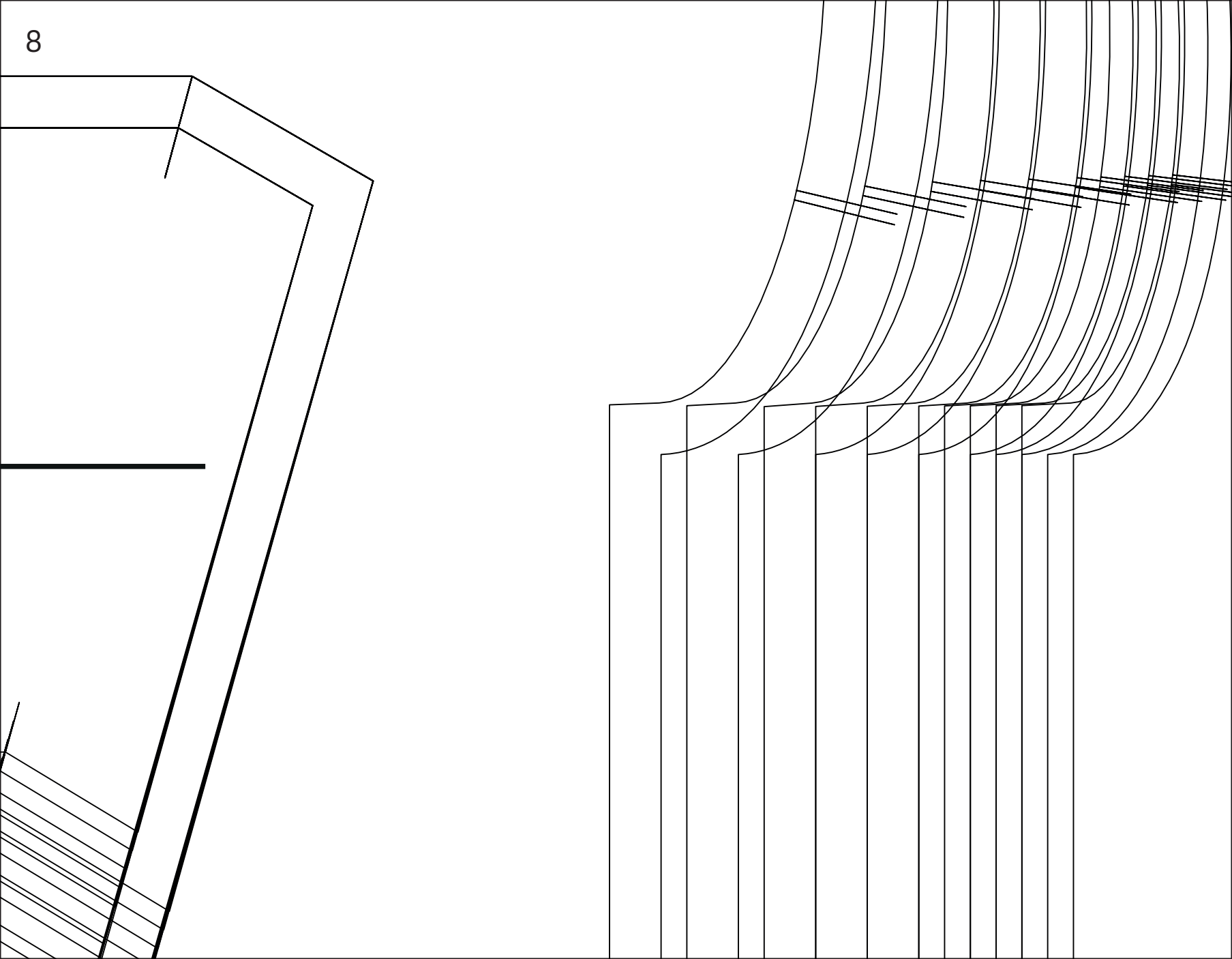

MR/MDS/CB/RM

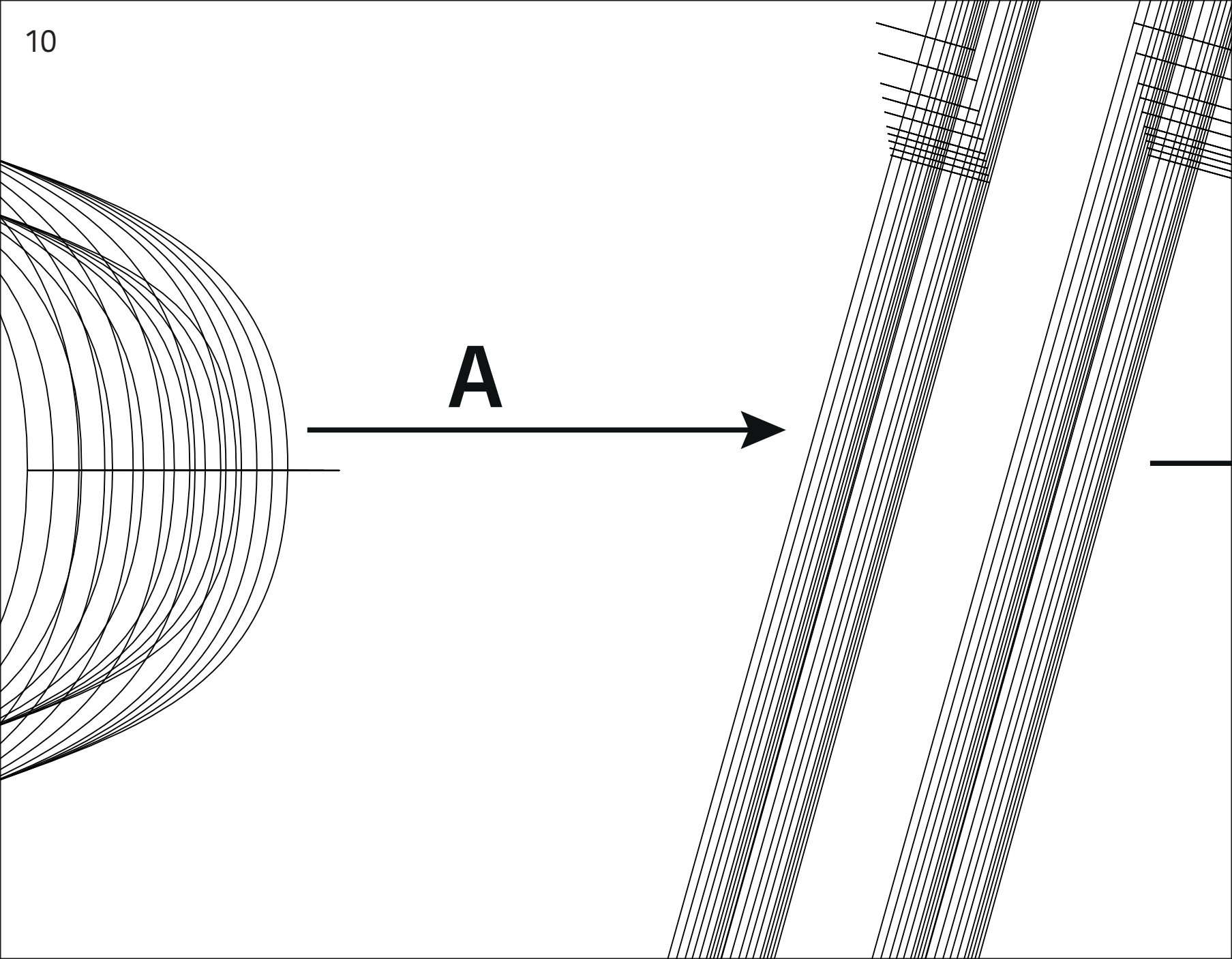
A

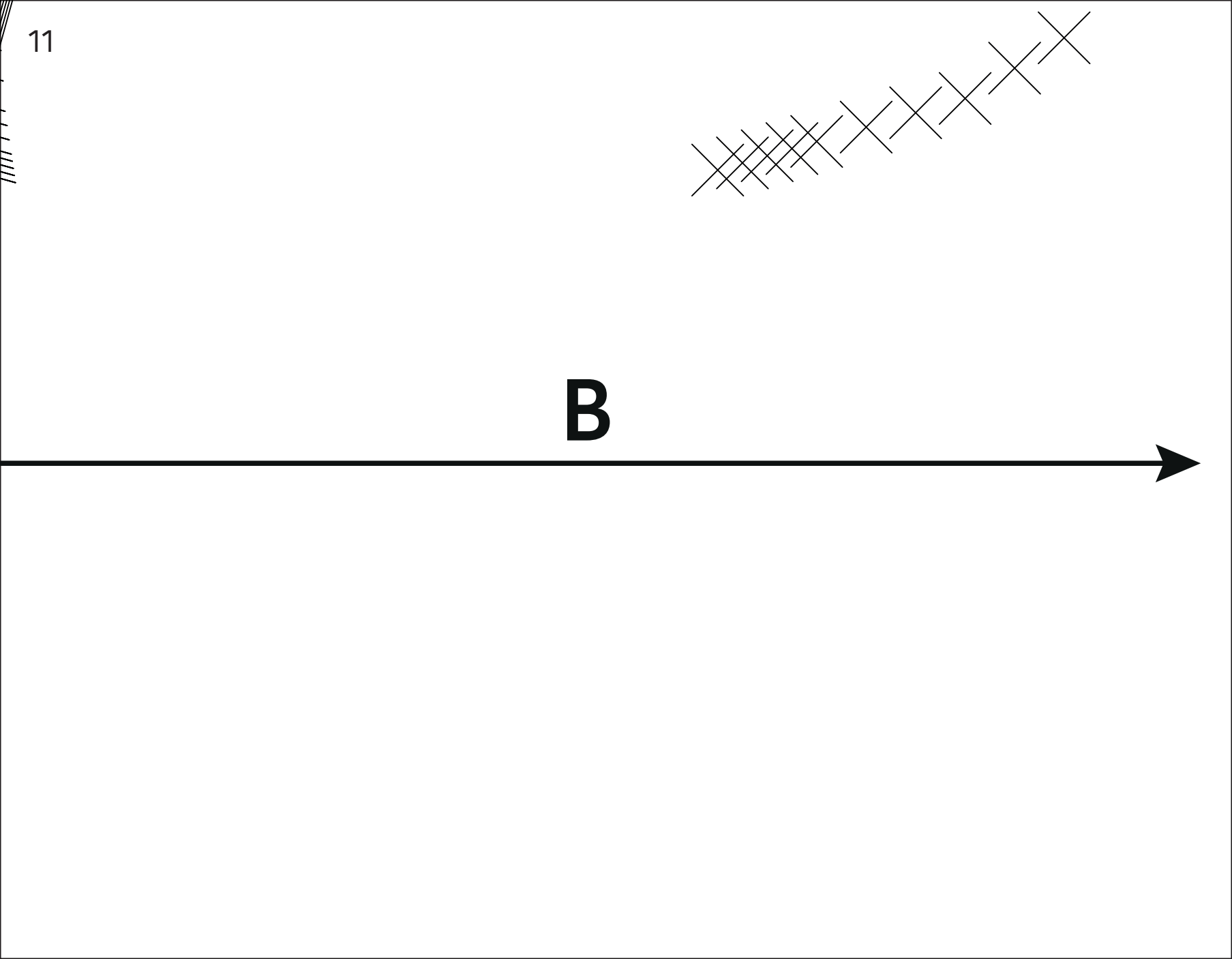
B

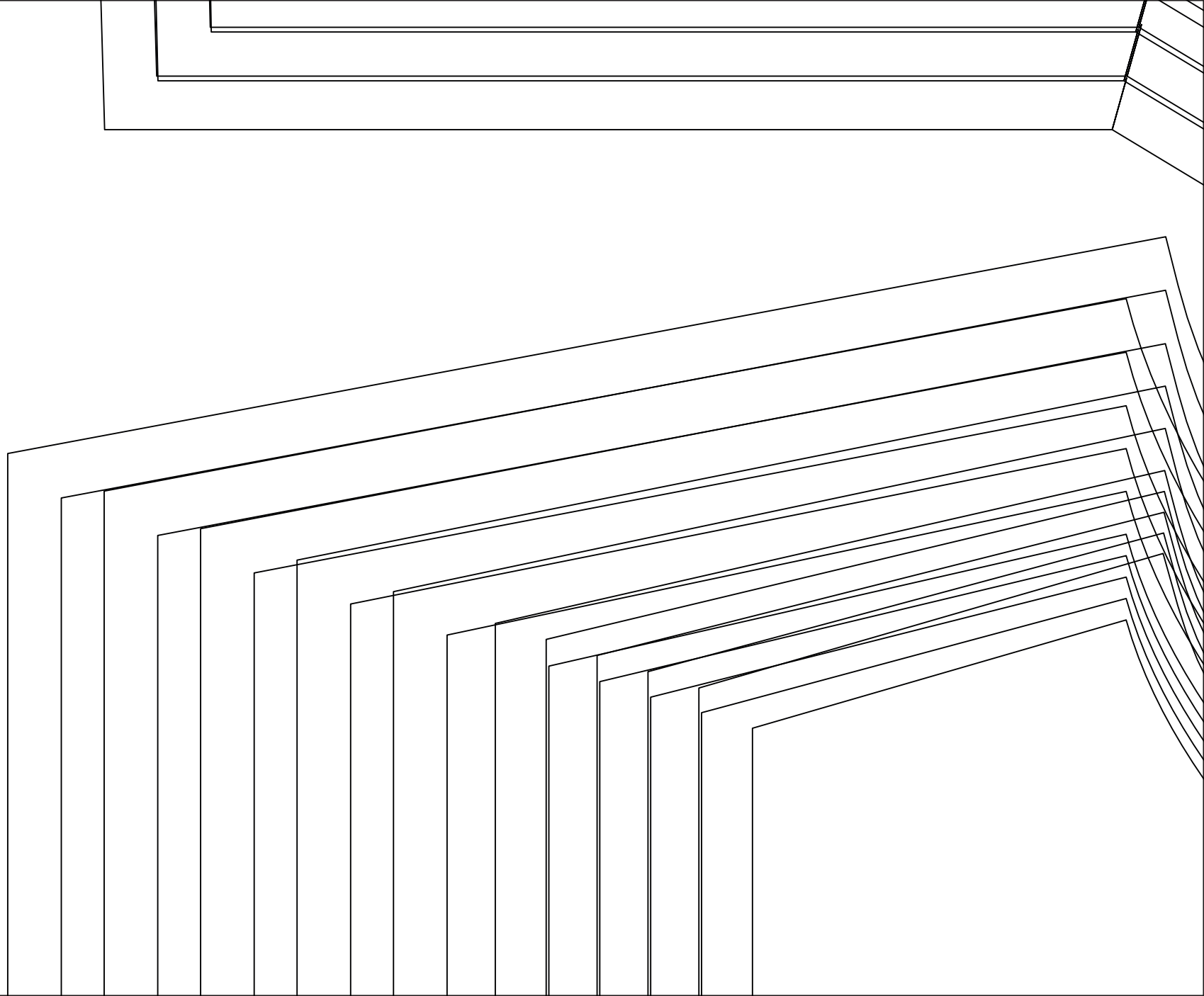

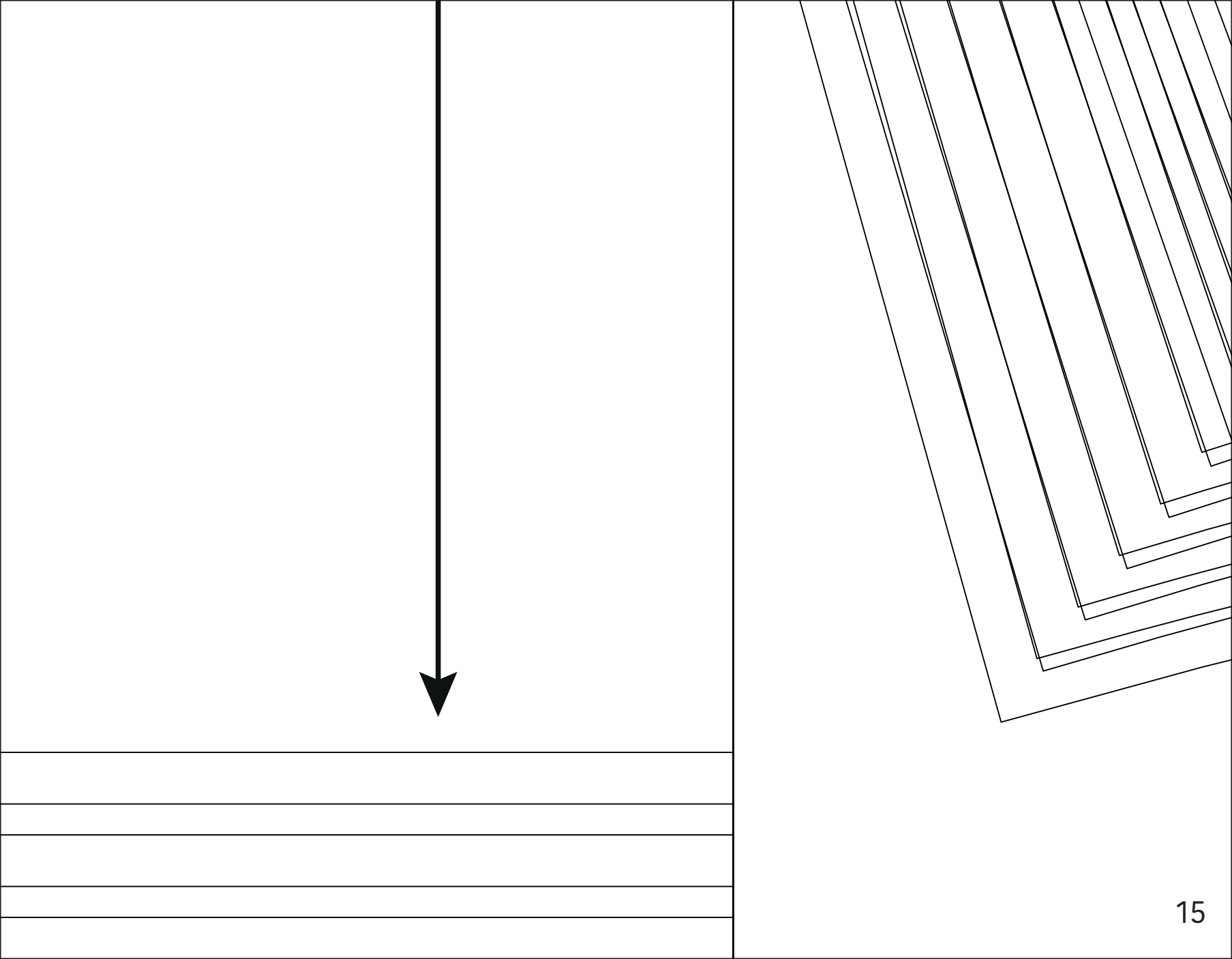

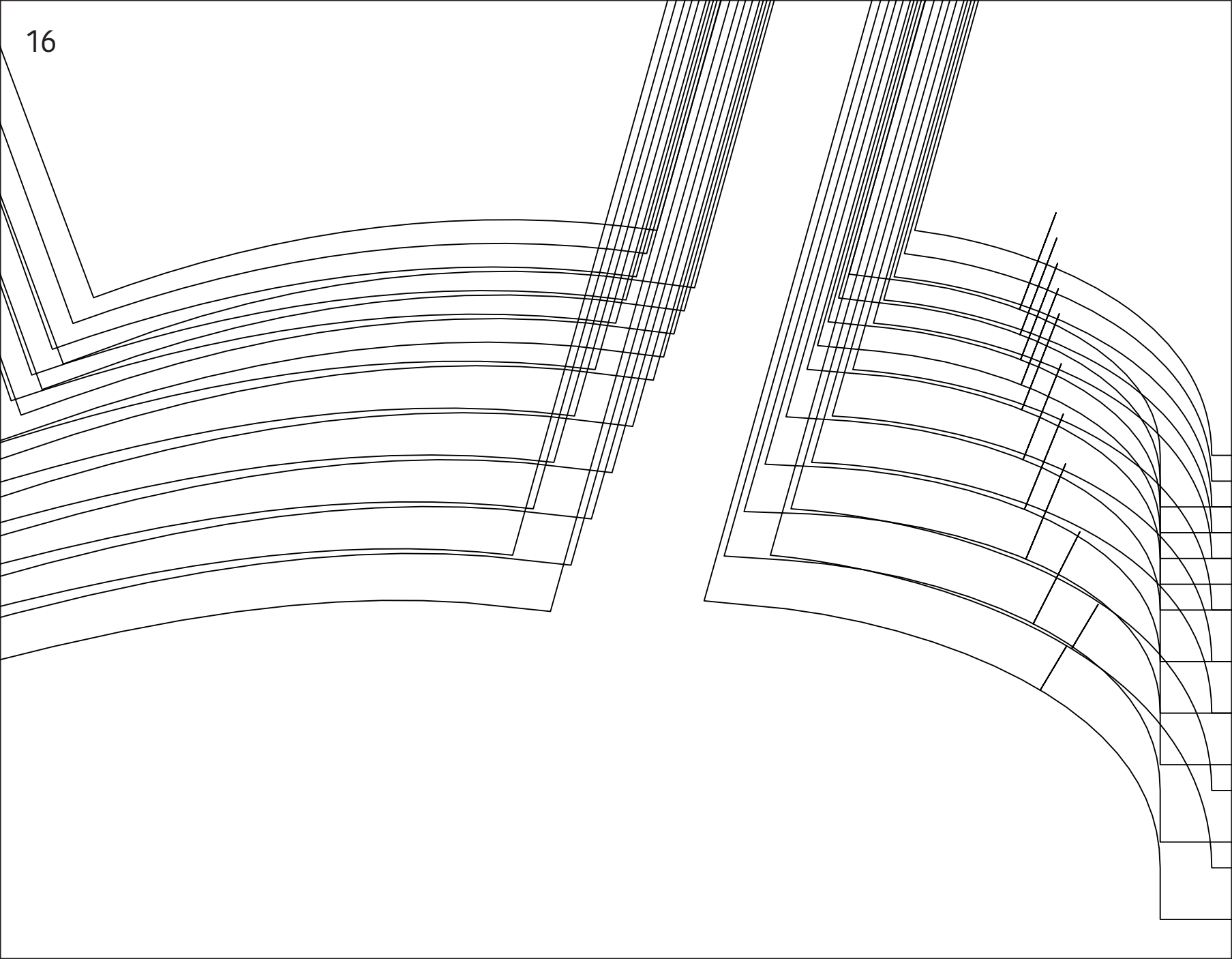

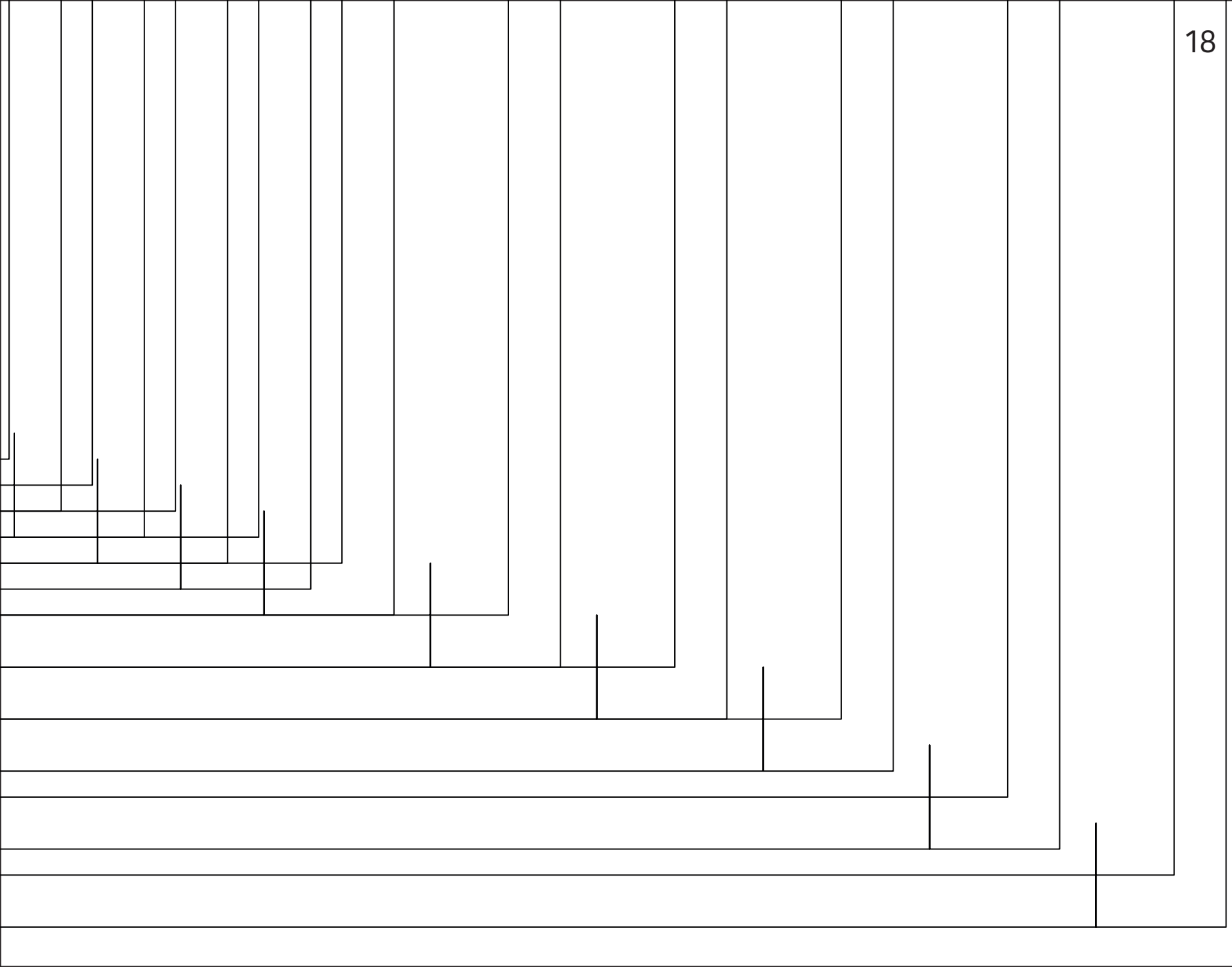

D

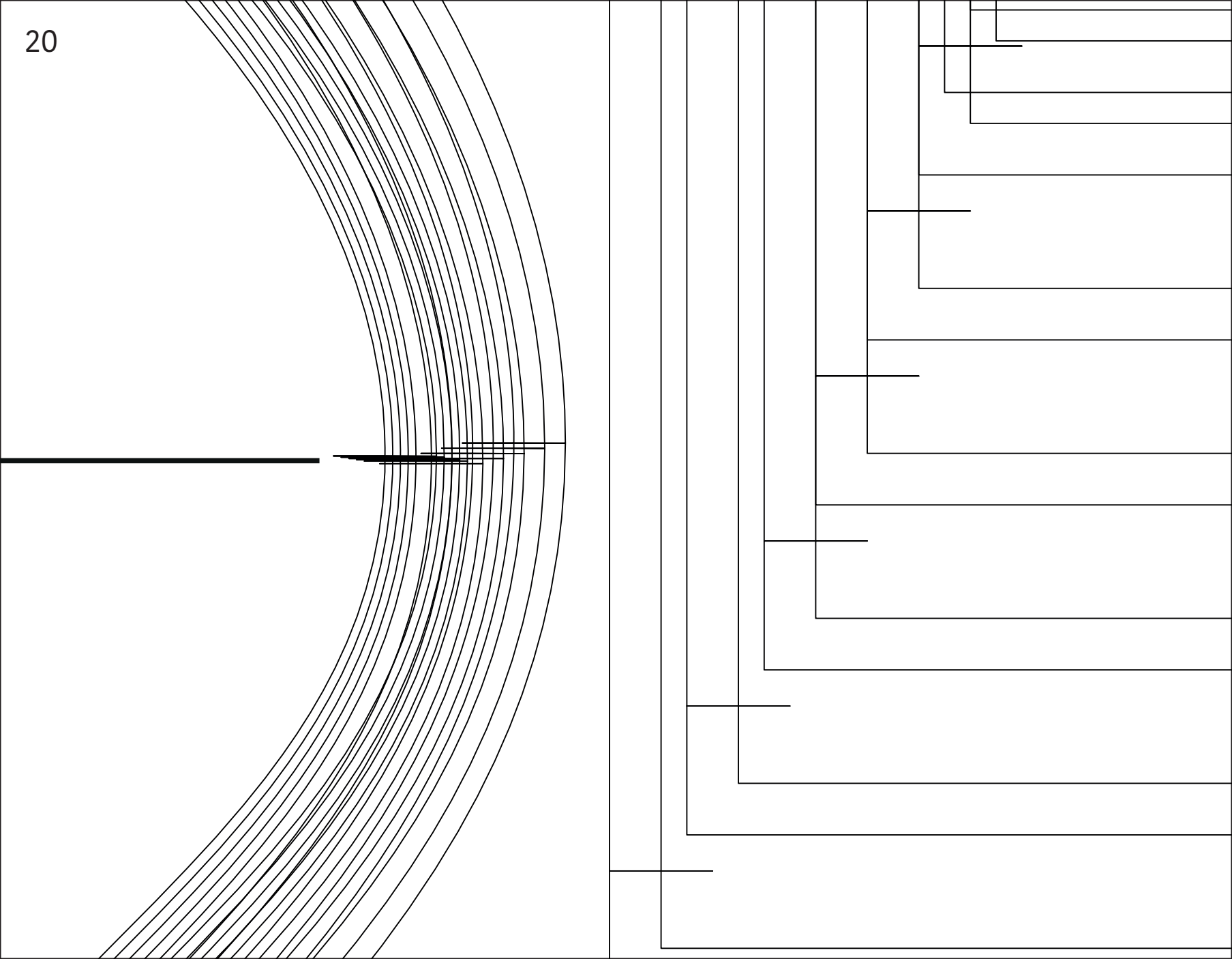

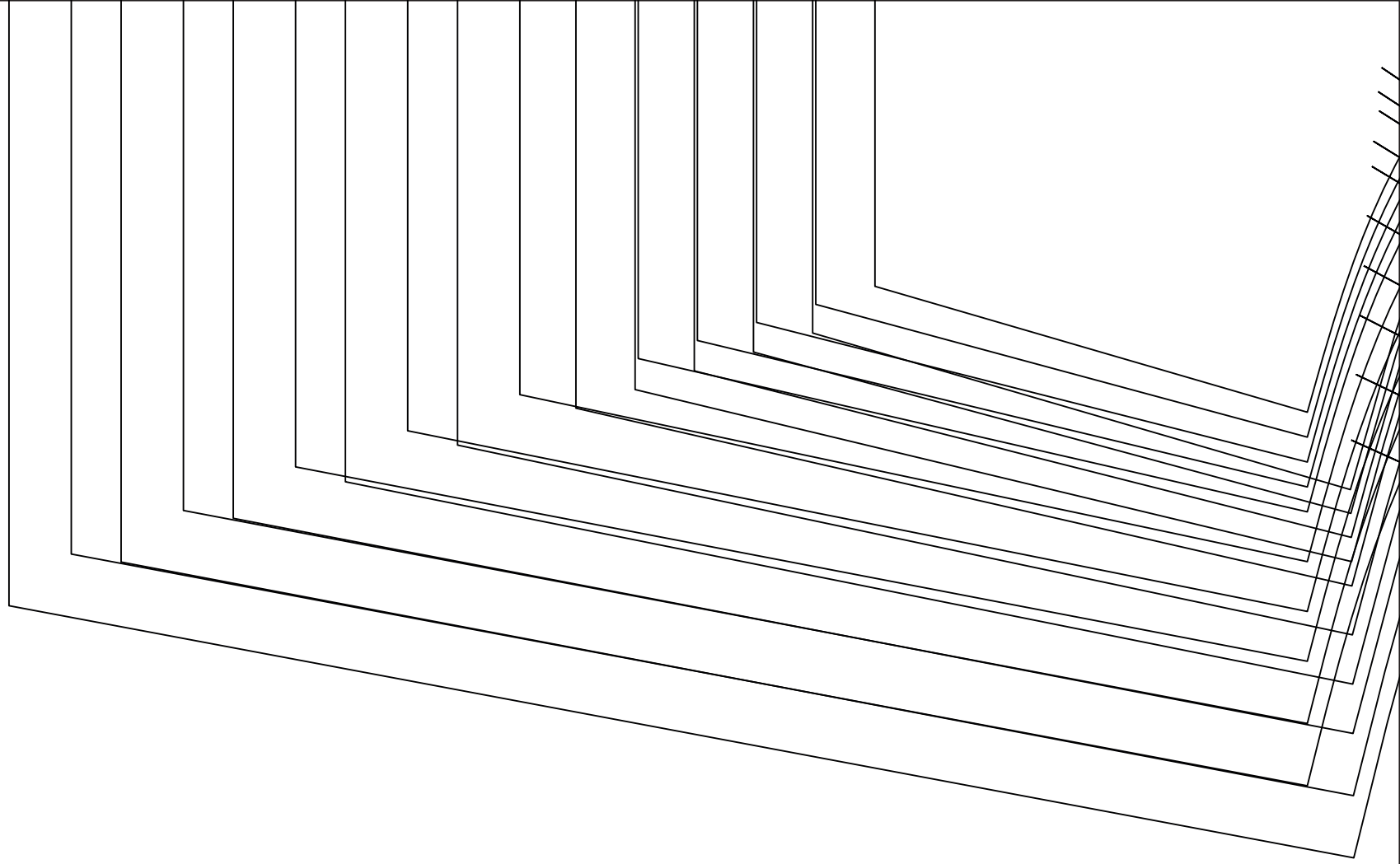

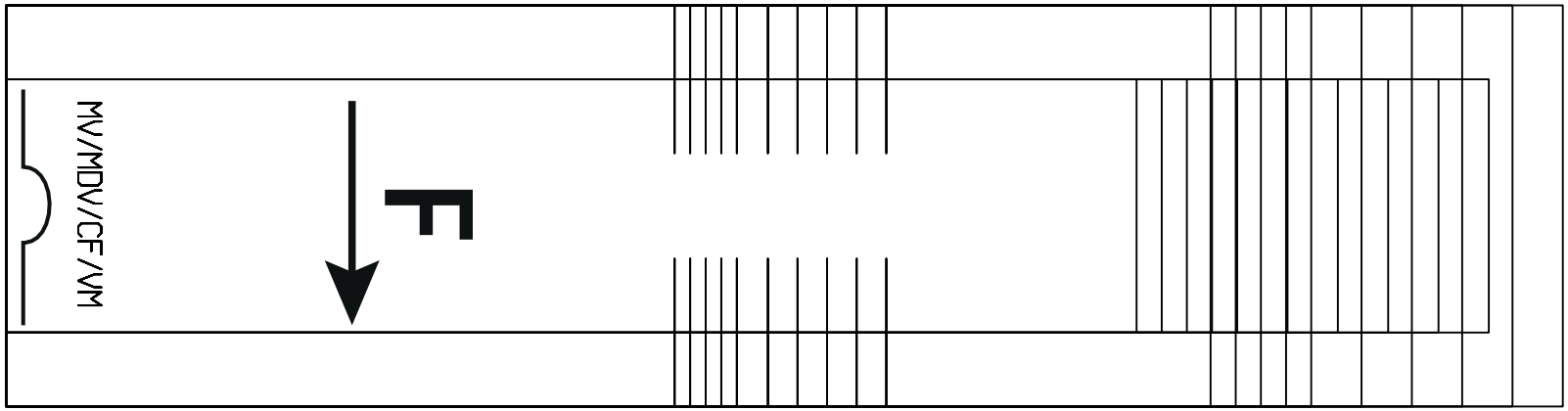
MV/MDV/CF/VM